--**PL**-- Zapoznaj się z **INSTRUKCJĄ MONTAŻU** i postępuj zgodnie z wytycznymi opracowanymi przez producenta – w przeciwnym wypadku może wystąpić niebezpieczeństwo. --**DE**-- Lesen Sie die **MONTAGEANLEITUNG** und befolgen Sie die Anweisungen des Herstellers – andernfalls kann eine Gefahr entstehen. --**EN**-- Read the **ASSEMBLING INSTRUCTIONS** and follow the manufacturer's instructions - otherwise, a hazard may occur. --**CZ**-- Přečtěte si **MONTÁŽNÍ NÁVOD** a dodržujte pokyny výrobce - jinak může nastat nebezpečí. --**HR**-- Pročitajte **UPUTE ZA SASTAVLJANJE** i slijedite upute proizvođača - u suprotnom može doći do opasnosti. --**HU**-- Olvassa el az **ÖSSZESZERELÉSI ÚTMUTATÓT**, és kövesse a gyártó utasításait – ellenkező esetben veszély állhat elő. --**SK**-- Prečítajte si **NÁVOD NA MONTÁŽ** a postupujte podľa pokynov výrobcu - v opačnom prípade môže dôjsť k nebezpečenstvu. --**FR**-- Lisez les **INSTRUCTIONS D'ASSEMBLAGE** et suivez les instructions du fabricant - sinon, un danger peut survenir. --**IT**-- Leggere le **ISTRUZIONI DI INSTALLAZIONE** e seguire le linee guida sviluppate dal produttore - altrimenti potrebbe verificarsi un pericolo. --**ES**-- Lea las **INSTRUCCIONES DE MONTAJE** y siga las instrucciones del fabricante - de lo contrario podría producirse un peligro.

BELUCI
KM-1
Komoda 160 4D

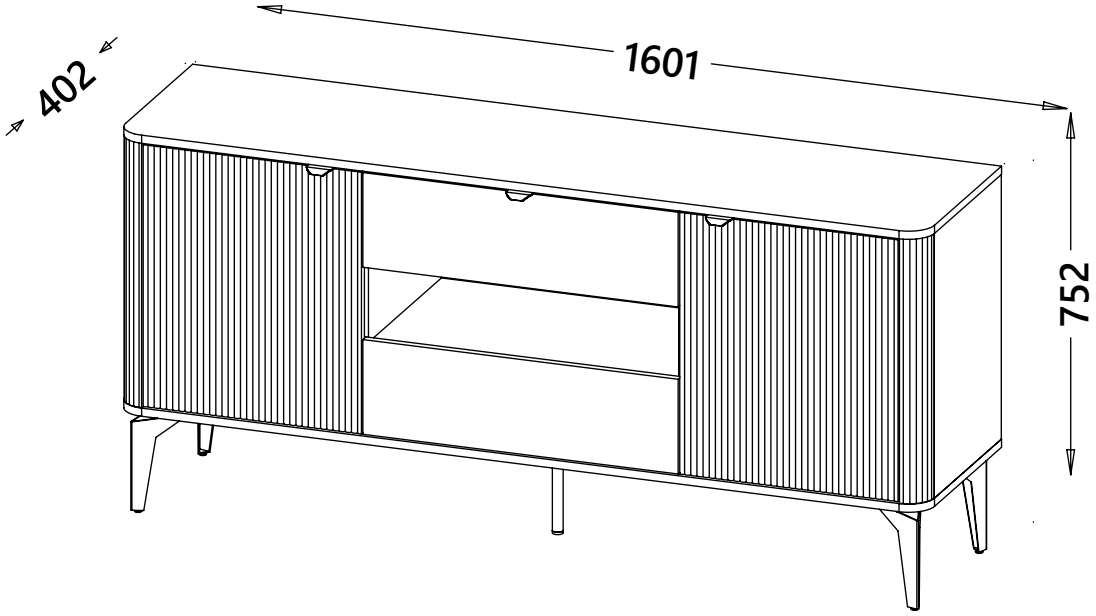

PL- Narzędzia niezbędne do montażu (nie dostarczone przez producenta)/ **DE**- Für die Montage notwendige Werkzeuge (nicht vom Hersteller mitgeliefert)/ **EN**- Tools required for assembly (not provided by the manufacturer)/ **CZ**- Nástroje nezbytné pro montáž (nejsou dodávány výrobcem)/ **HR**- Alat potreban za montažu (nije osiguran od strane proizvođača)/ **HU**- Az összeszereléshez szükséges (a gyártó által nem szállított) szerszámok/ **SK**- Náradie potrebné na montáž (nedodávané výrobcom)/ **FR**- Outils requis pour l'assemblage (non fourni par le fabricant)/ **ES**- Herramientas necesarias para el montaje (no proporcionadas por el fabricante)/ **IT**- Strumenti necessari per il montaggio (non forniti dal produttore)

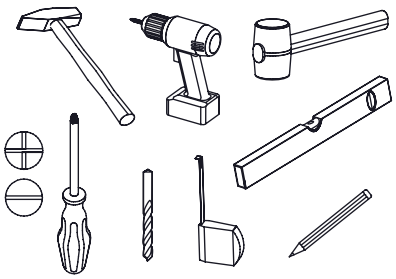

HALMAR Sp. z o.o.
UL. COP 2
37-450 Stalowa Wola, Polska
info@halmar.pl

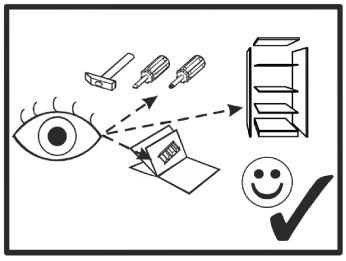
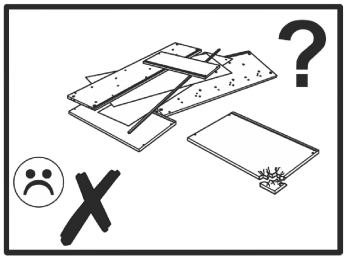
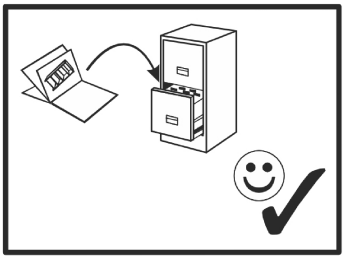
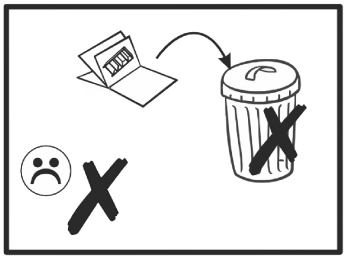
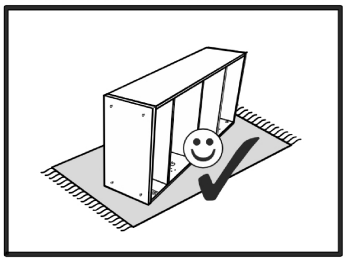
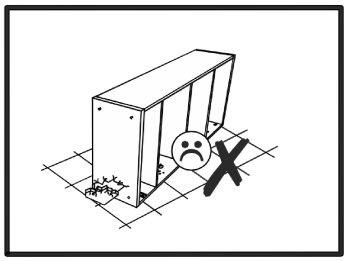
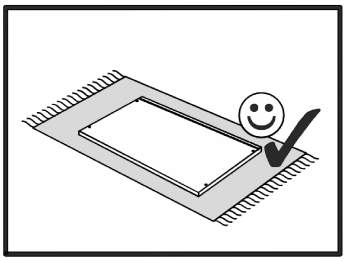
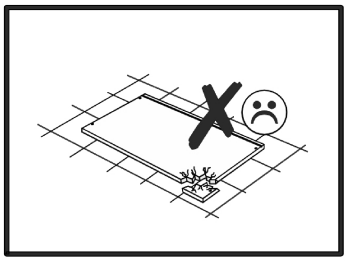
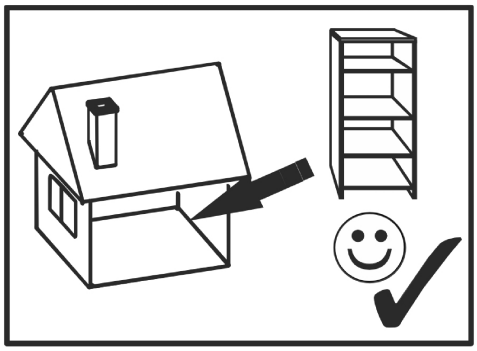
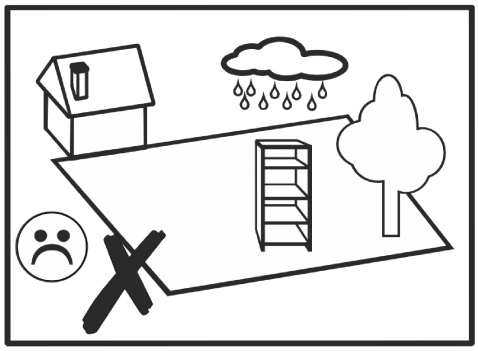
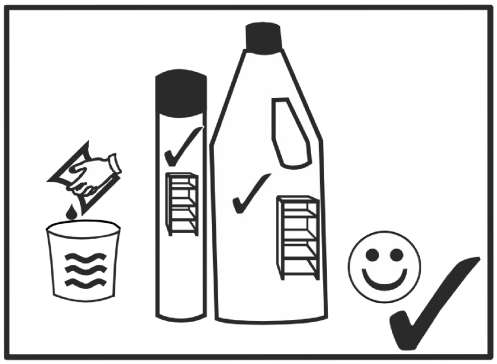
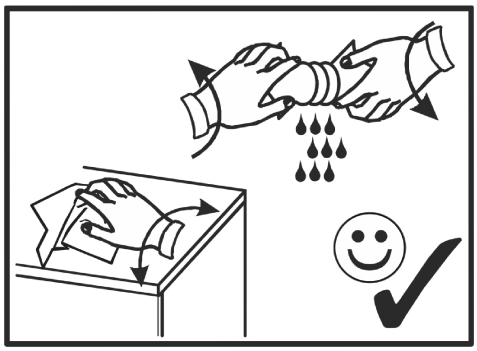
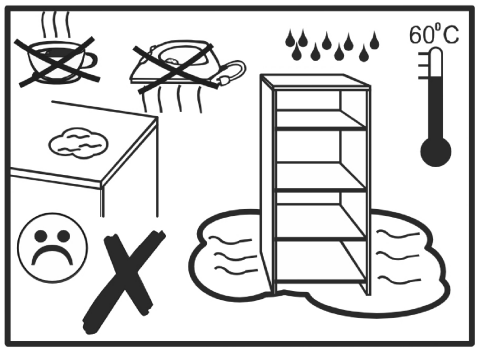

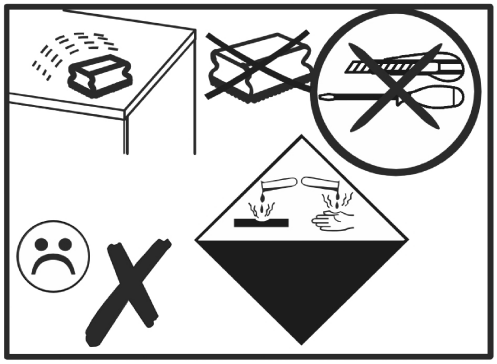
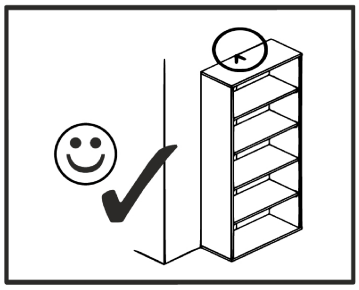
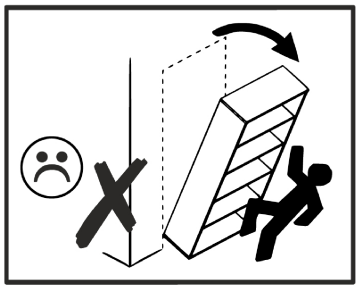

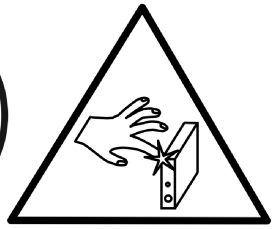

PL -Szanowny Kliencie, jeśli zamontujesz uszkodzony element, Twoja reklamacja nie będzie uznana. Zachowaj etykietę do celów reklamacyjnych. --- **DE** -Sehr geehrter Kunde, wenn Sie ein defektes Bauteil einbauen, wird Ihre Reklamation nicht anerkannt. Bewahren Sie das Etikett für Reklamationszwecke auf. --- **EN** -Dear Customer, if you install a defective component, your claim will not be accepted. Keep the label for claim purposes. --- **CZ** -Vážený Zákazníku, pokud nainstalujete vadný komponent, vaše reklamace nebude uznána. Štítek si uschovejte pro účely reklamace. --- **SK** -Vážený Zákazník, ak nainštalujete chybný komponent, vaša reklamácia nebude uznaná. Štítok si uschovajte na účely reklamácie. --- **HR** -Poštovani Kupci, ukoliko ugradite oštećeni element, reklamacija se neće uvažiti. Sačuvajte naljepnicu u svrhu reklamacije. --- **HU** -Kedves Vásárló, ha hibás alkatrészt szerel be, panaszát nem ismerjük el. Tartsa meg a címkét az igényléshez. --- **FR** -Cher Client, si vous installez un composant défectueux, votre réclamation ne sera pas prise en compte. Conserver l'étiquette en cas de réclamation. --- **ES** -Estimado cliente, si instala un componente defectuoso, no se aceptará su reclamo. Conserve la etiqueta para realizar el reclamo. --- **IT** -Gentile Cliente, se installi un elemento danneggiato il tuo reclamo non verrà accettato verrà riconosciuto. Conservare l'etichetta per eventuali reclami.

https://quefairedemesdechets.fr

Nr	Xmm	Ymm	Zmm	x
1	1601	402	16	1
2	1601	402	16	1
3	520	351	16	1
4	520	351	16	1
5	520	50	50	2
6	614	382	16	1
7	614	382	16	1
8	520	382	16	1
9	520	382	16	1
10	460	344	16	2
11	432	514	16	2
12	186	625	16	2
13	1589	540	2,5	1

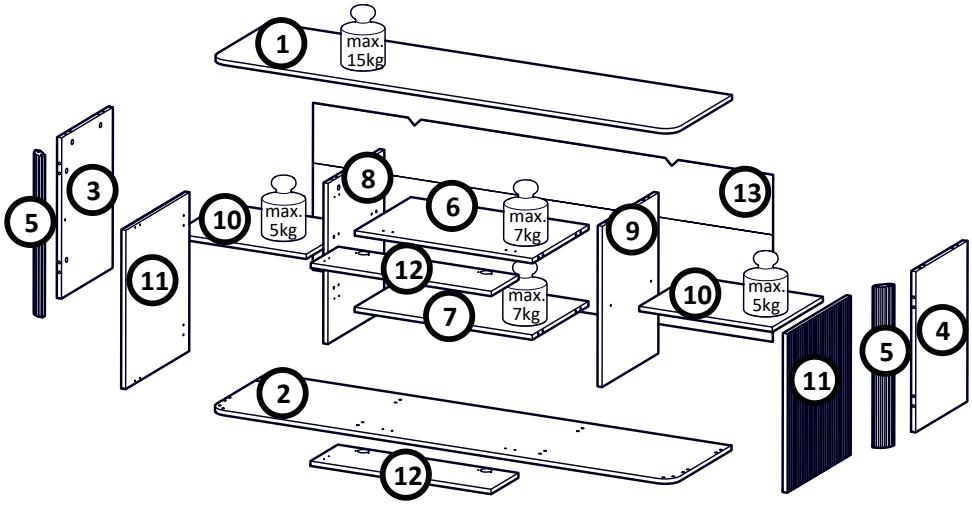

W2 1x 4mm	**B1** 28x Ø8x35	**K1** 20x Ø15x12	**I20** 20x Ø4/Ø17	**K5** 20x 34mm	**W4** 74x
F2 8x Ø5	**G34** 16x 3,5x16	**C23** 4x Haf45	**D23** 4x H4	**U6** 2x Ø8x40	**G37** 2x Ø4x13
G17 2x 4x45	**J24** 2x L150	**S26** 4x Ø6/16	**A1** 8x Ø7x50	**L2** 2x	**G4** 28x 4x16
P14 4x h200	**P66** 1x h200	**S2** 7x Ø20x2	**D3** 2x PZ35PR	**C3** 2x Z35PR	**D4** 2x PZ35OD
C4 2x Z35OD	**G21** 6x 3x16	**E80** 3x 58_32	**I18** 1x Ø14	**B2** 8x Ø7,8x35	

I

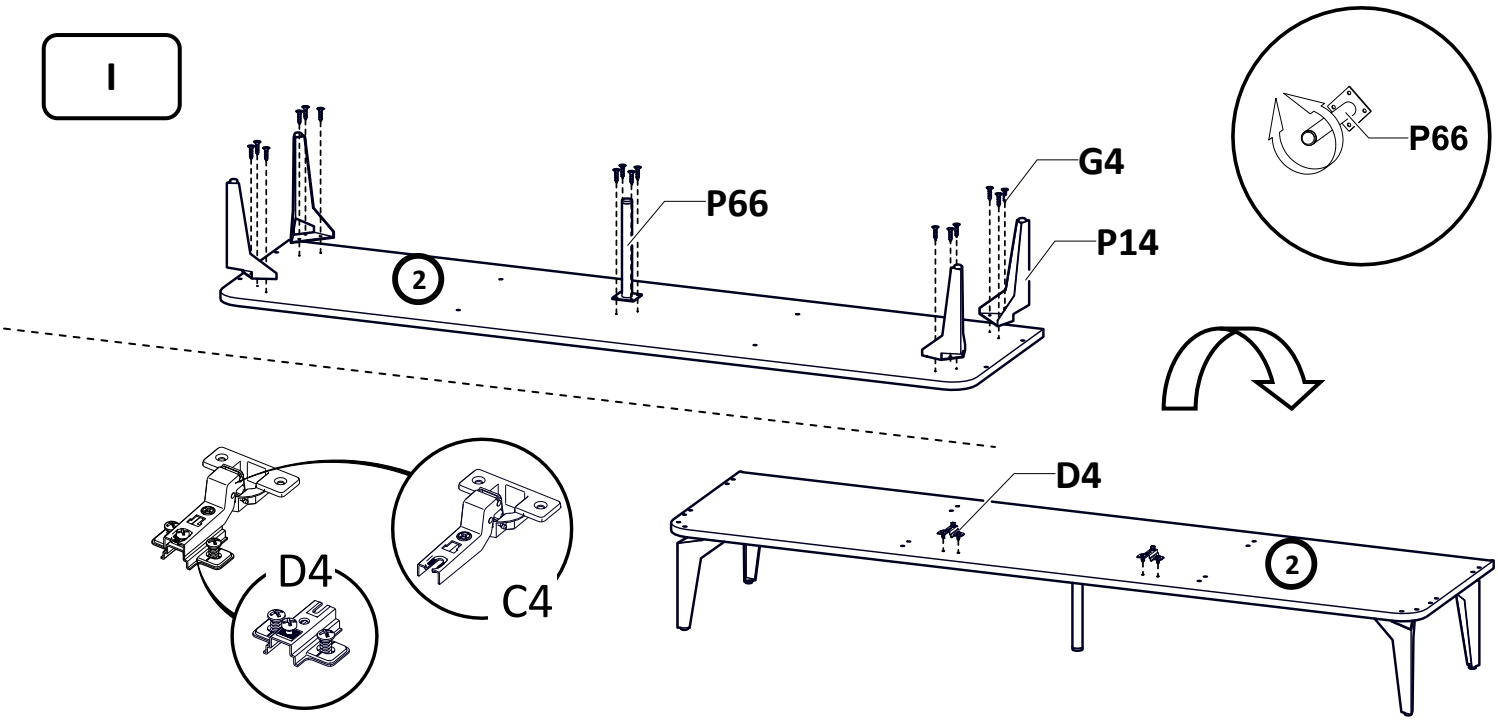

II

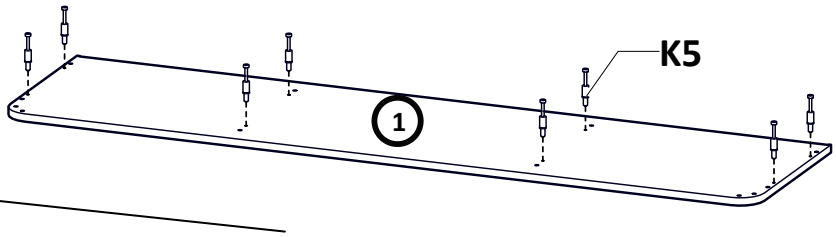
K5
1

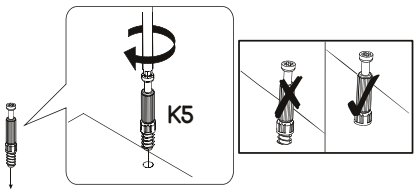
K5

III

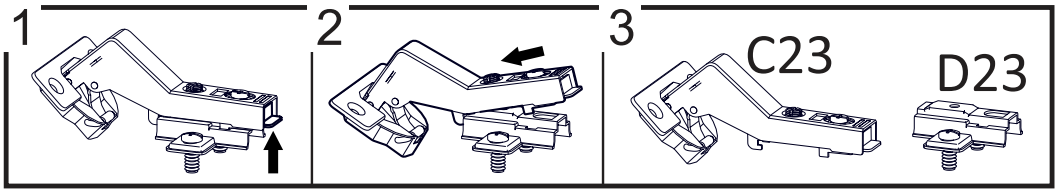
1
2
3
C23
D23

x2

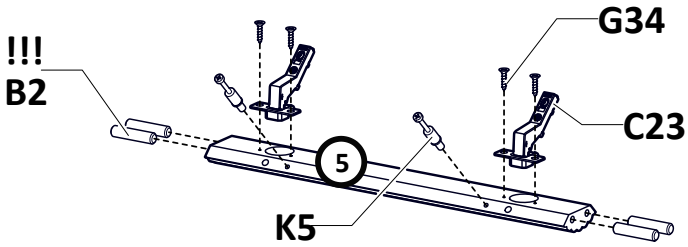
!!!
B2
G34
C23
5
K5

IV

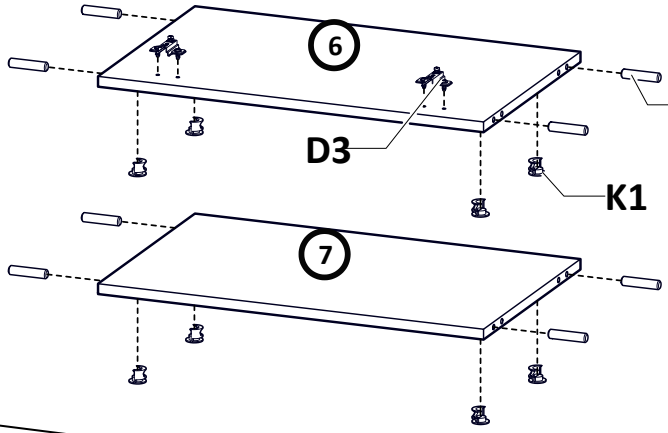
6
B1
D3
K1
7

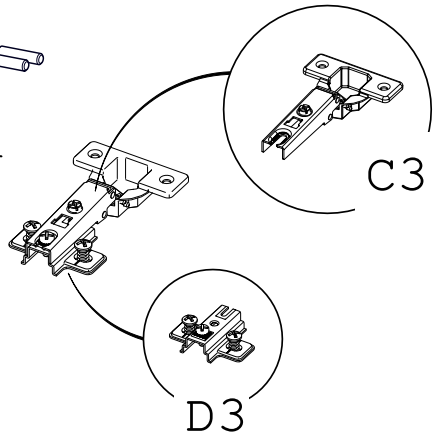
C3
D3

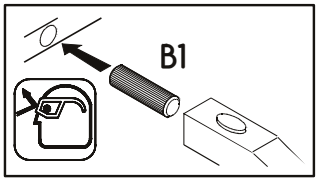
B1

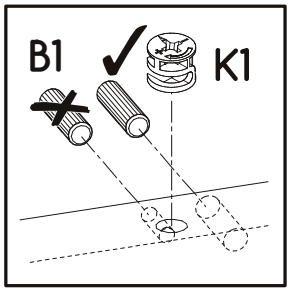
B1
K1

V

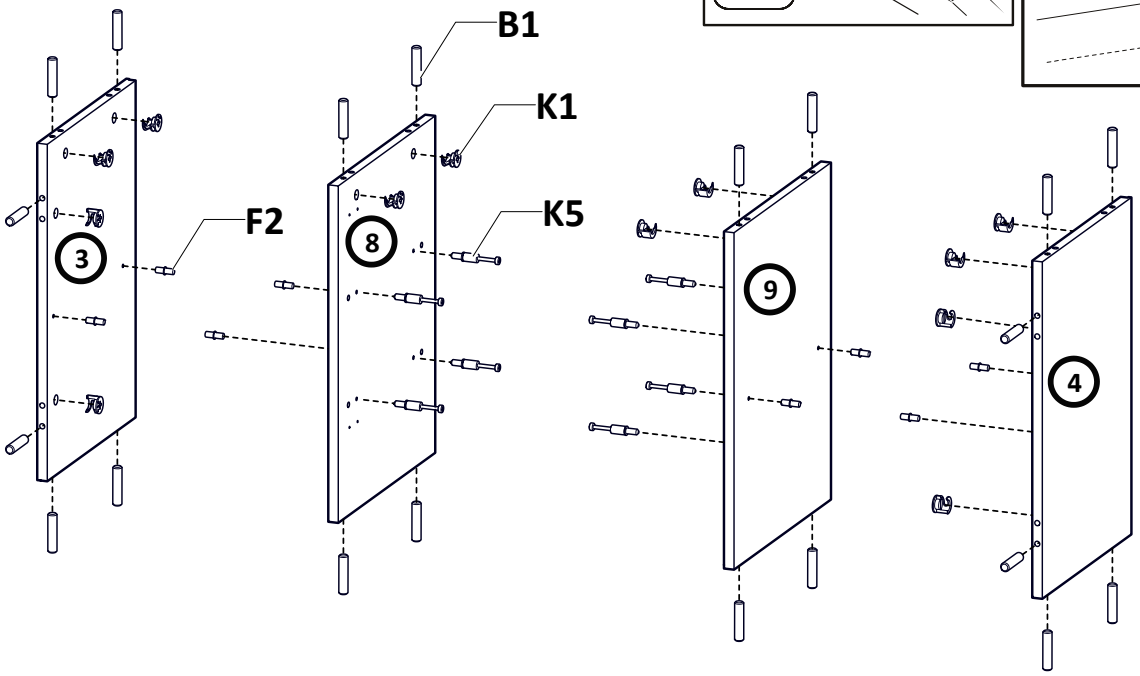
B1
K1
F2
K5
3
8
9
4

VI

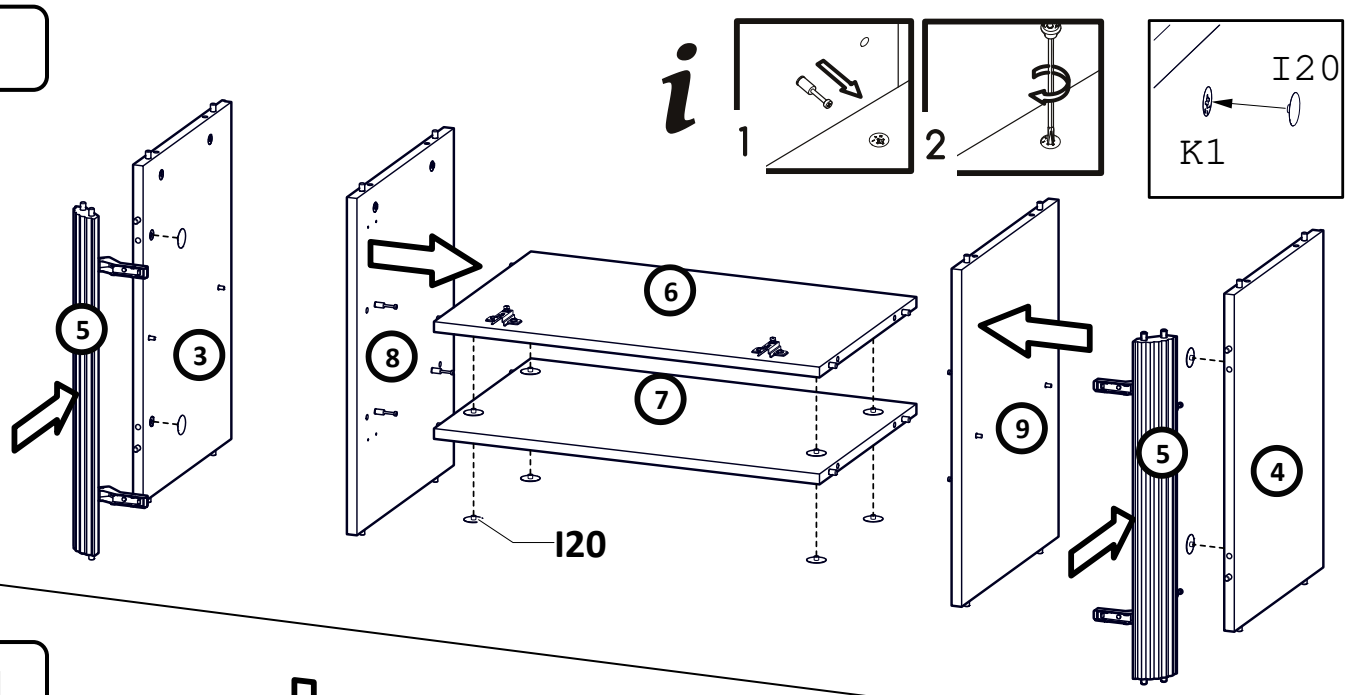

VII

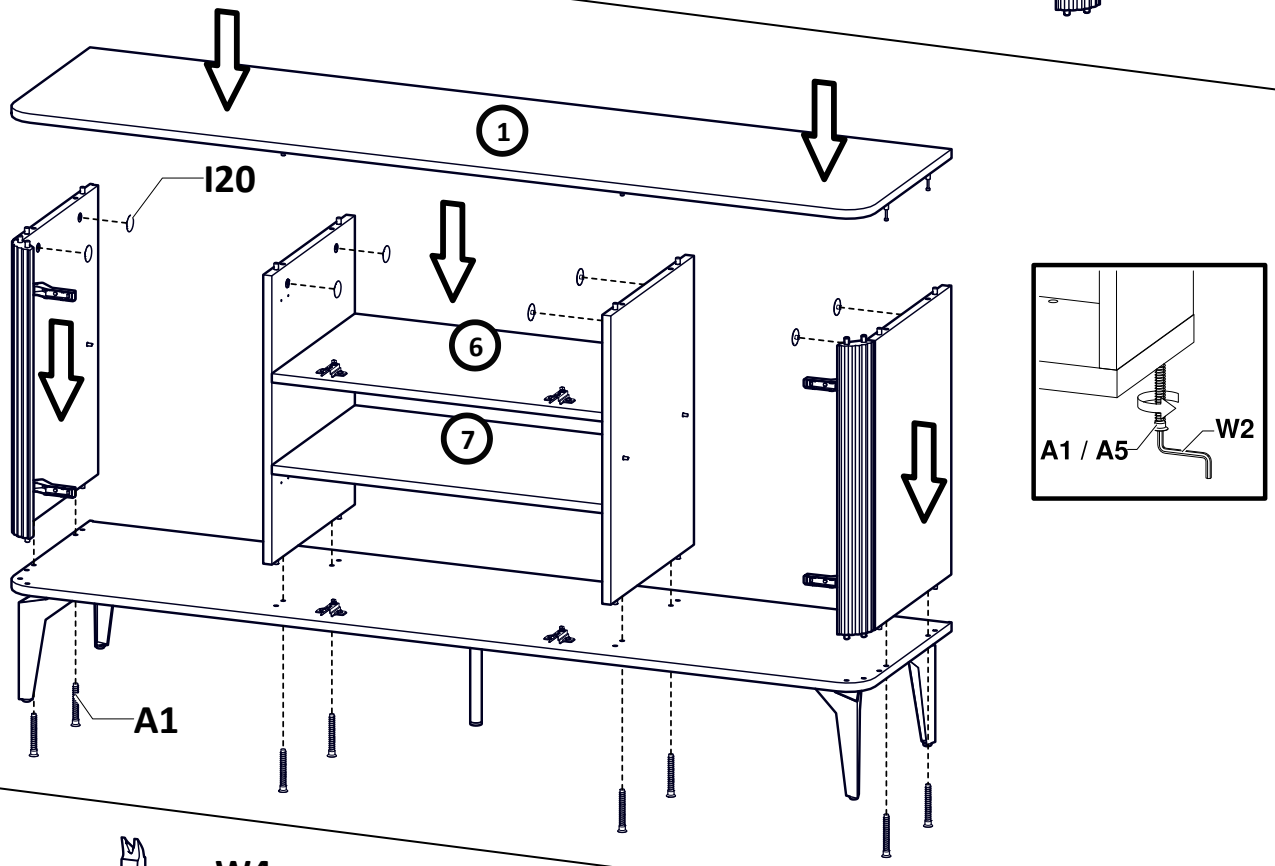

VIII

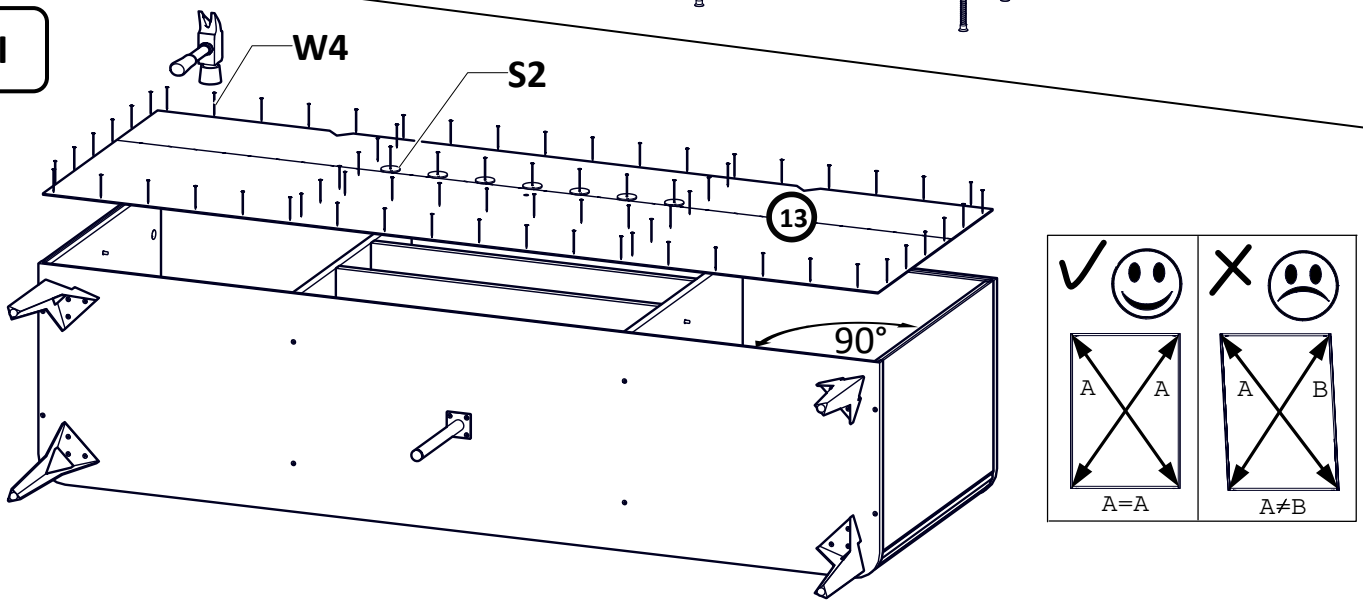

IX

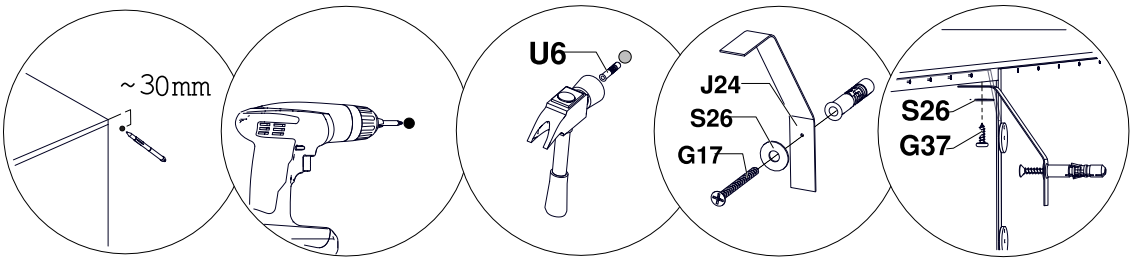
~30mm
U6
J24
S26
G17
S26
G37

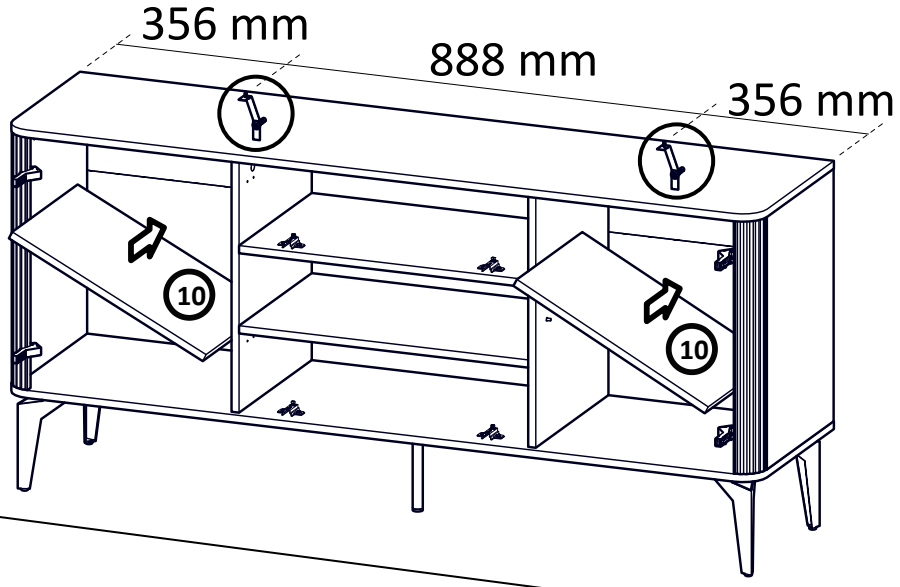
356 mm
888 mm
356 mm
10
10

X

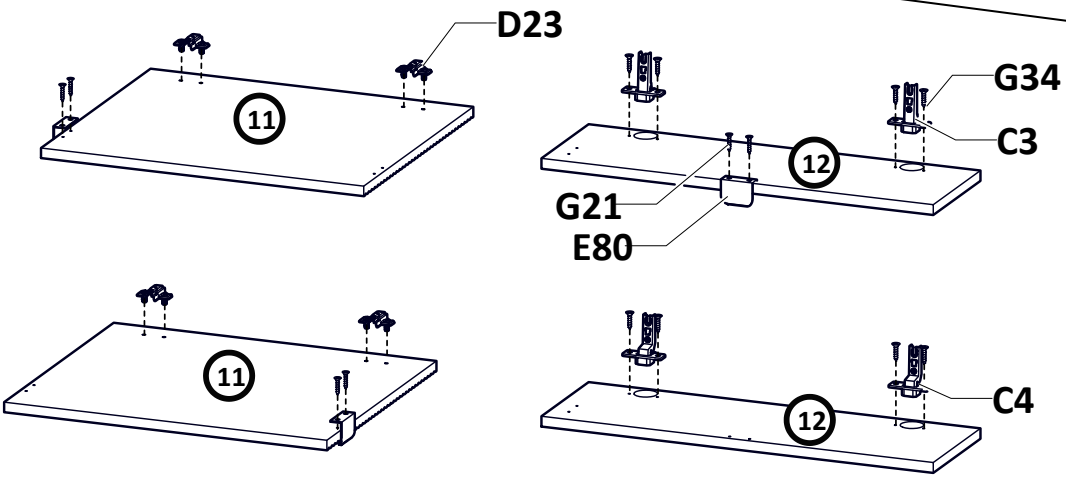
D23
11
G34
C3
12
G21
E80
11
12
C4

XI

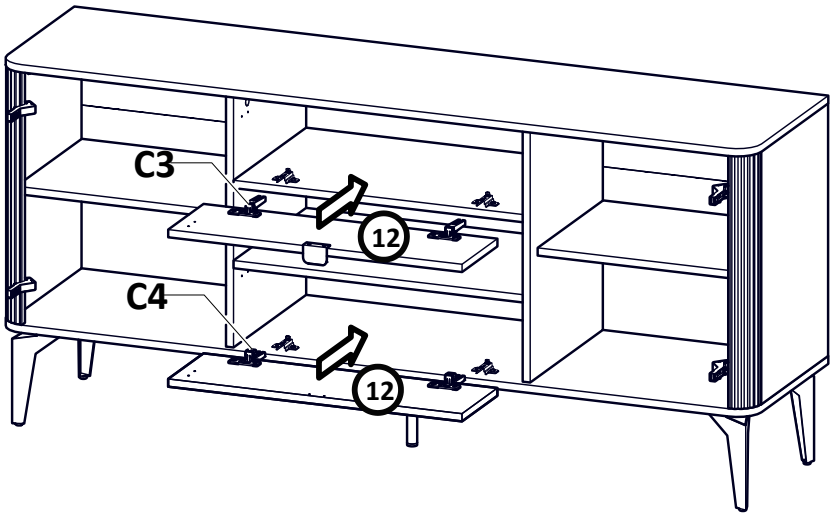
C3
12
C4
12

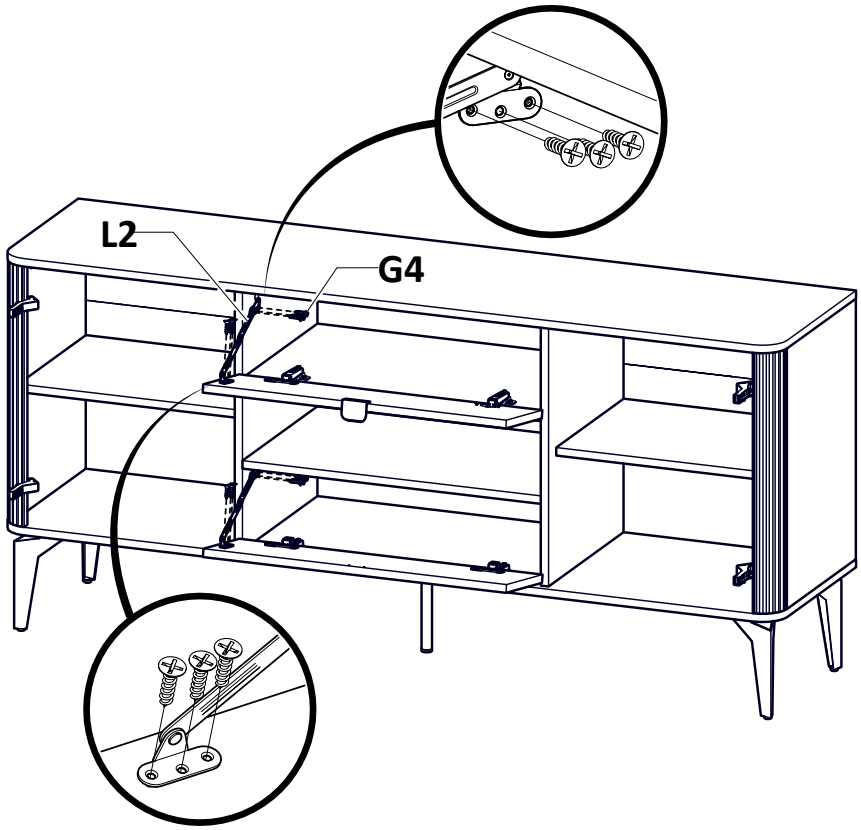

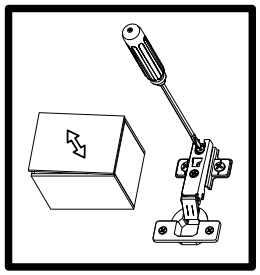

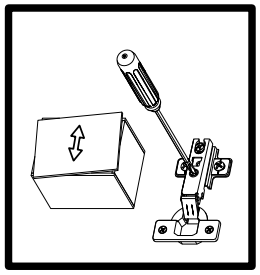

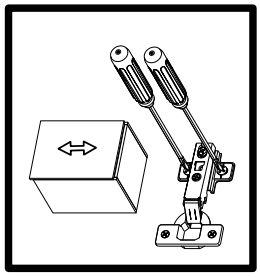
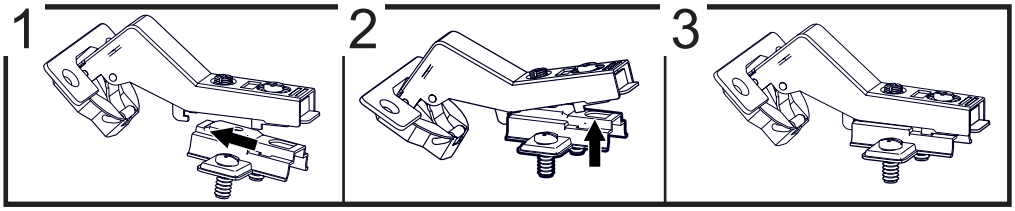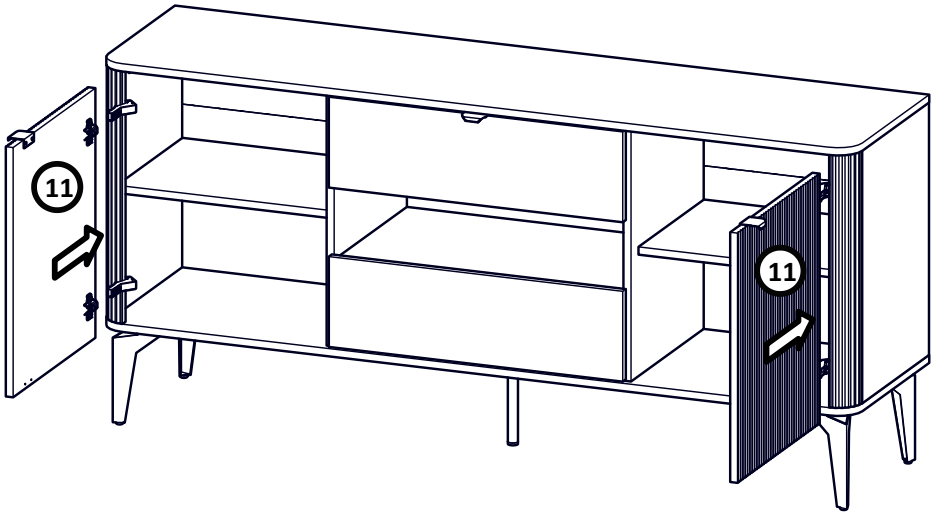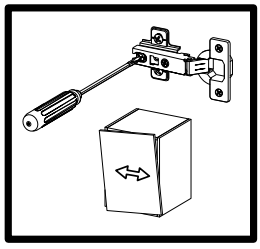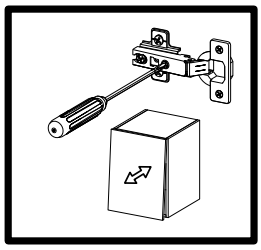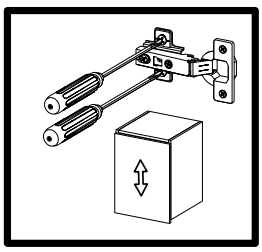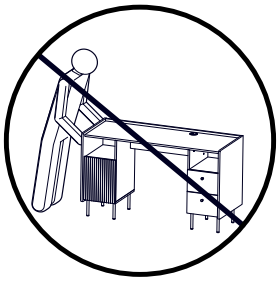
XII