GIZMO

HALMAR
HALMAR Sp. z o.o., ul. Centralnego Okręgu Przemysłowego 2,
37-450 Stalowa Wola, POLSKA / POLAND
tel. + 48 15 843 28 10, fax: +48 15 842 19 57, e-mail: office@halmar.com.pl

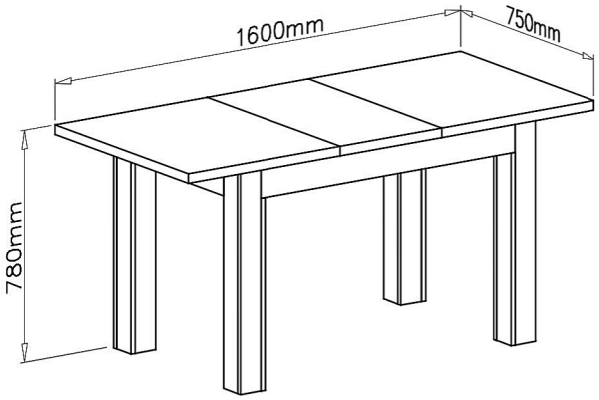

max. **40** kg

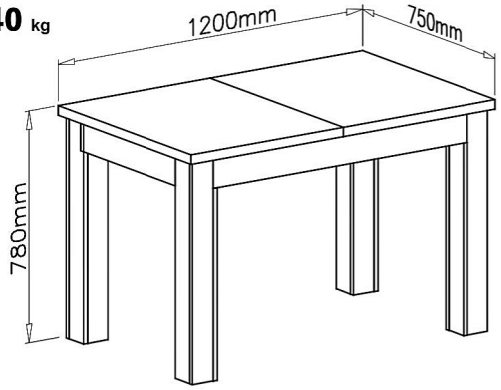

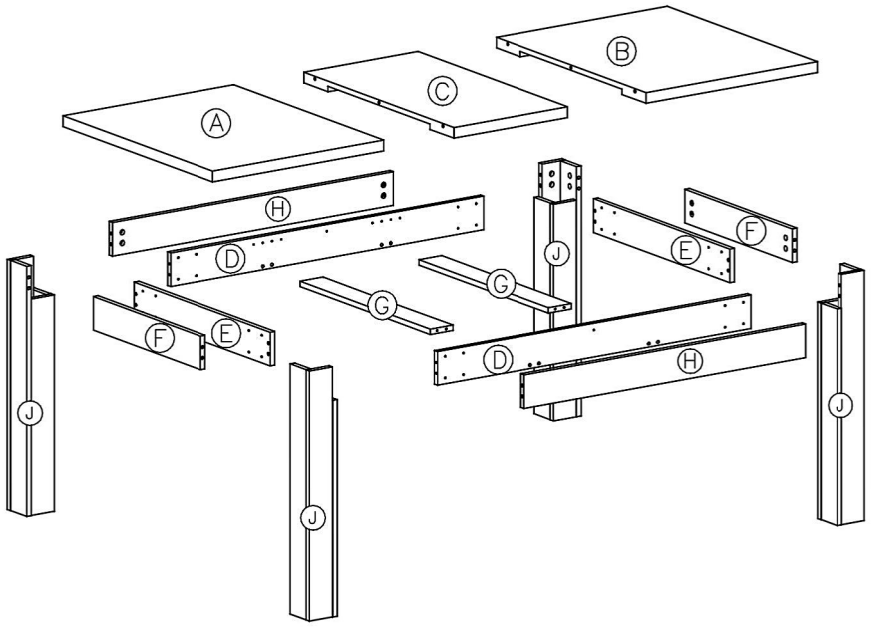

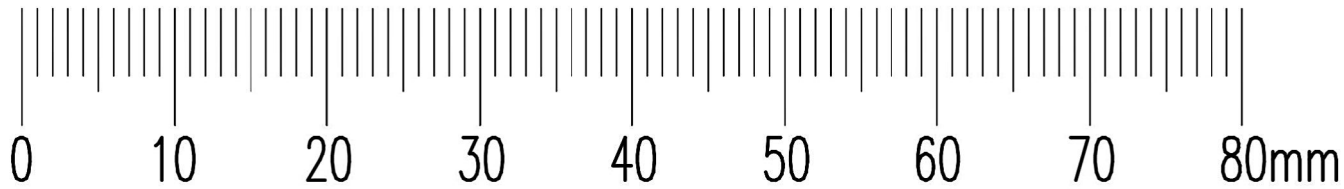

W 600mm 1x				
P 1x	Q 4x30 34x	R 8x	S 4x16 36x	T 4x
K ø15x12 32x	L ø7x50 16x	M 16x	N 8x	O 8x



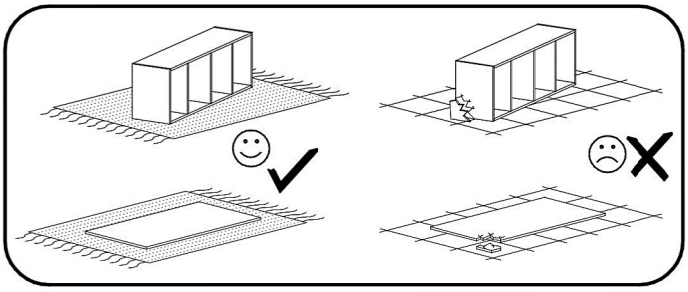

1

S

4x16 16x

W

600mm 1x

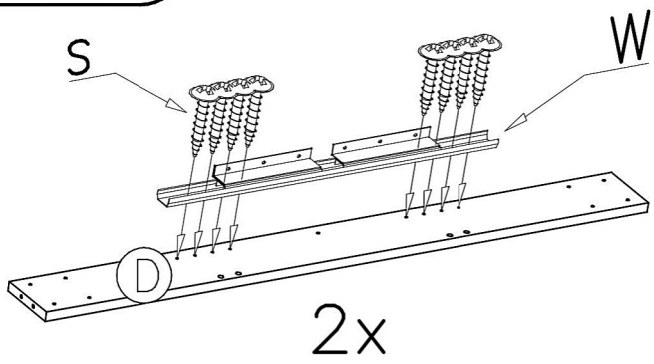

2x

2

P 1x

L ø7x50 8x

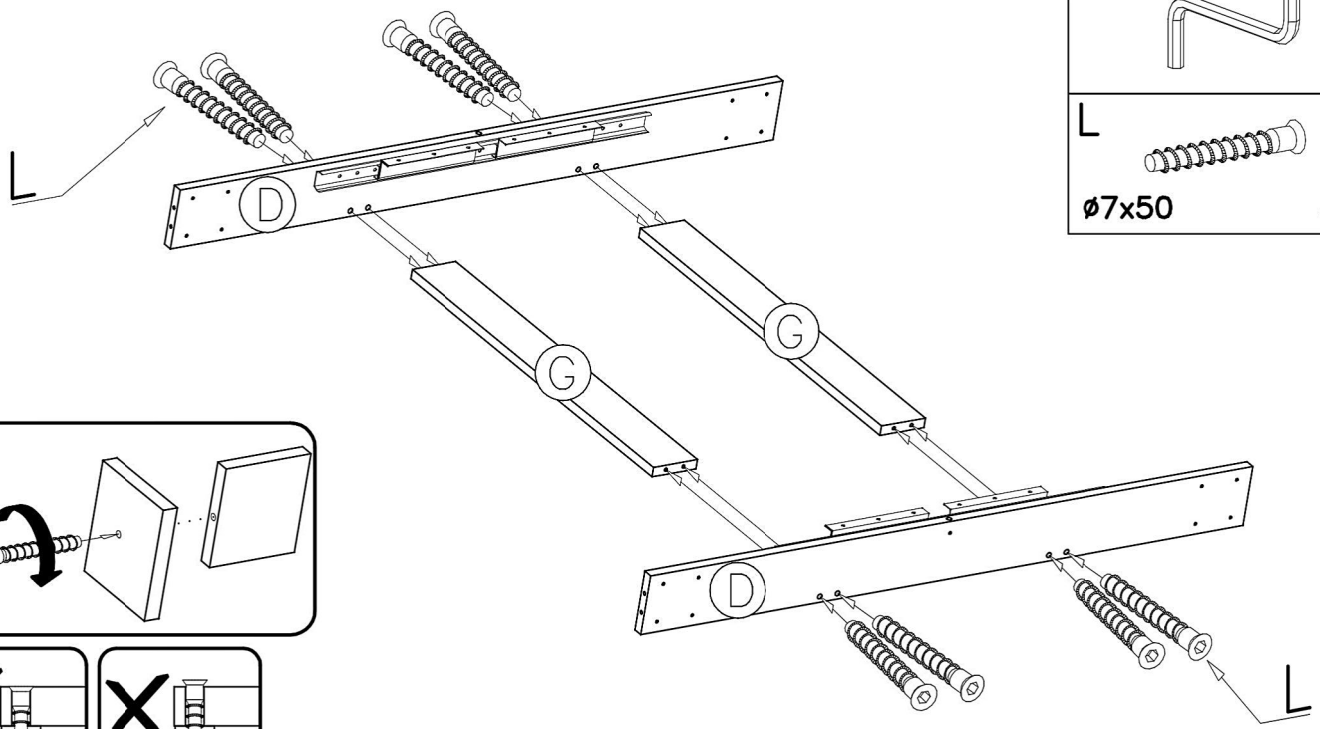

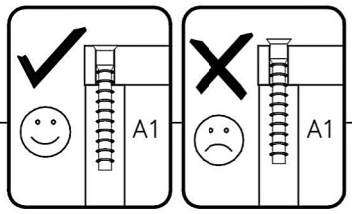

3

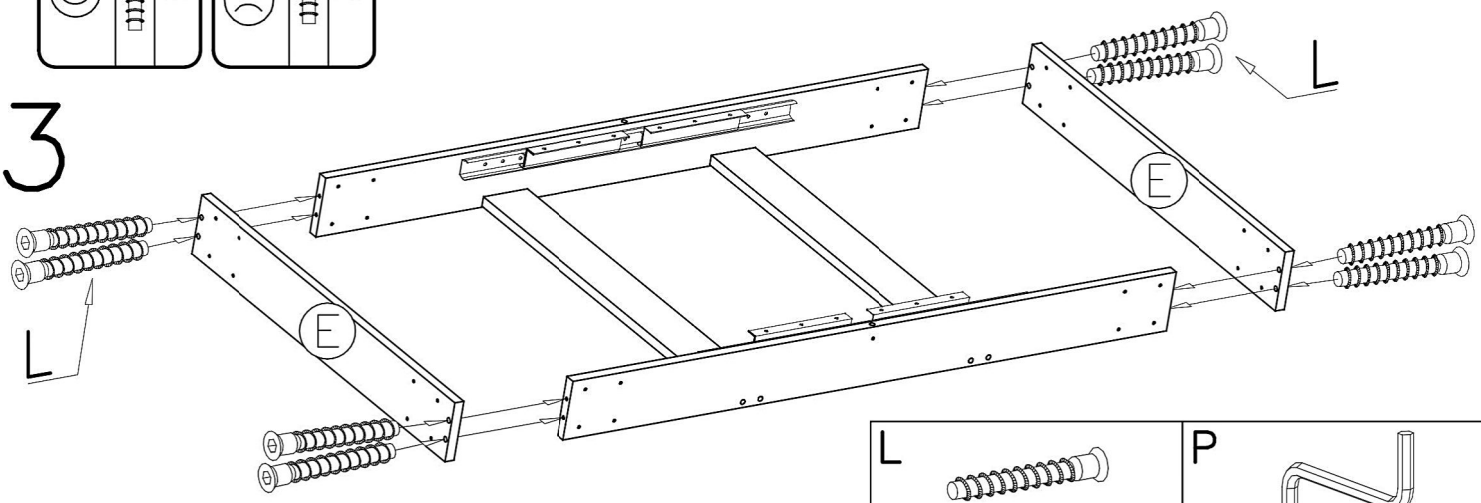

L ø7x50 8x

P 1x

4

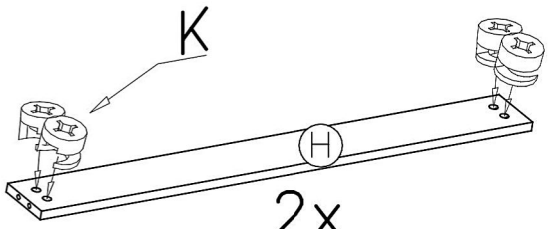

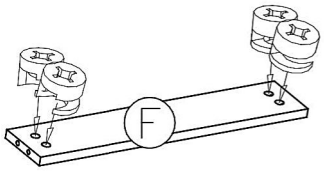

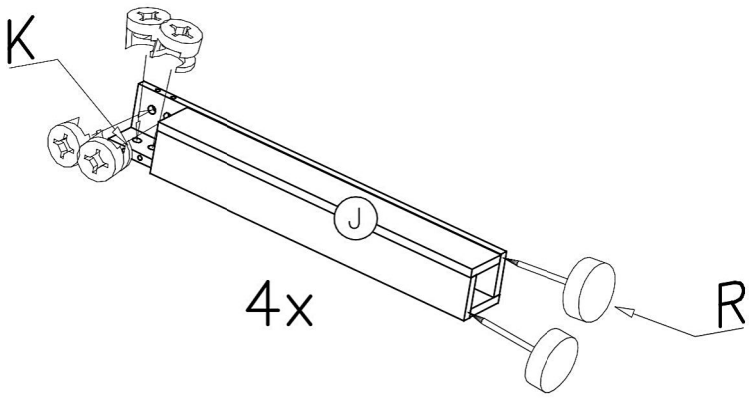

K	ø15x12	32x
R		8x

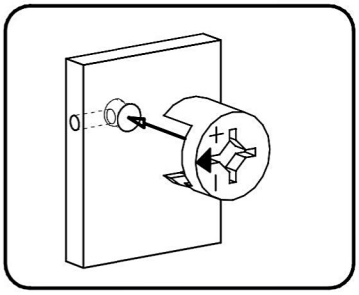

5

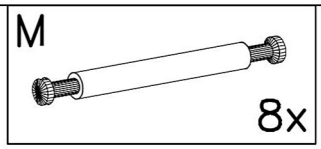

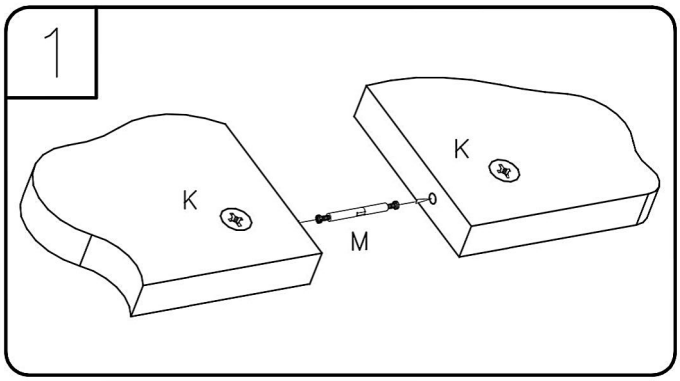

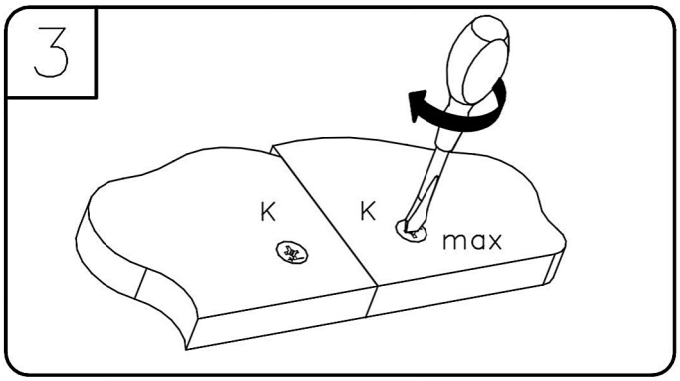

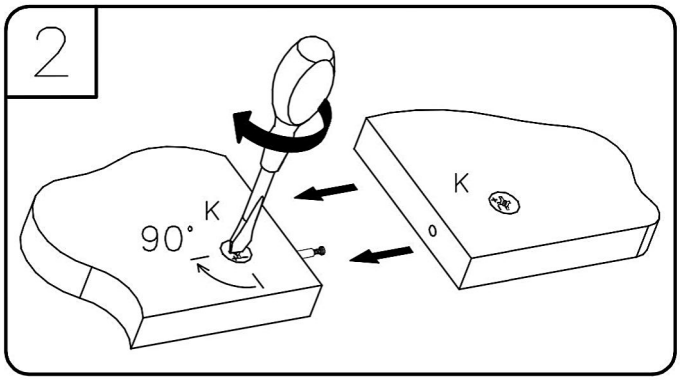

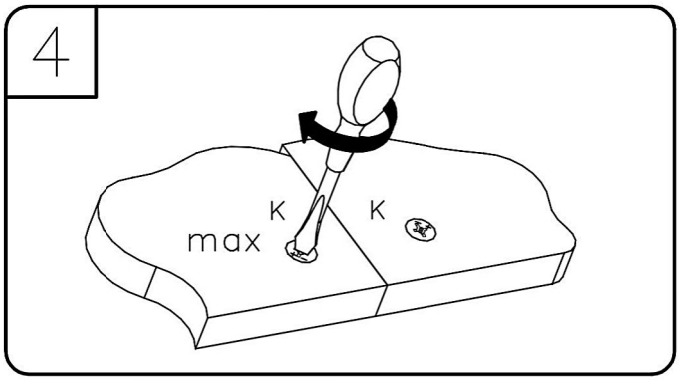

6

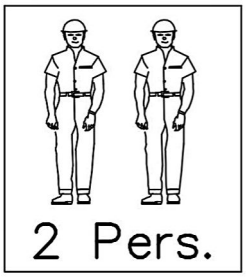

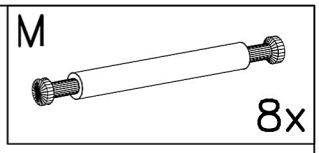

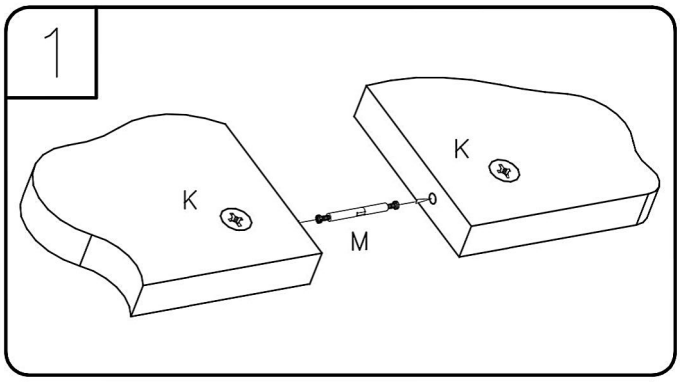

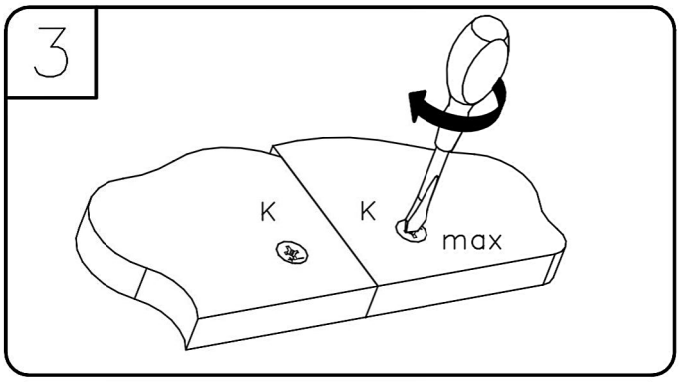

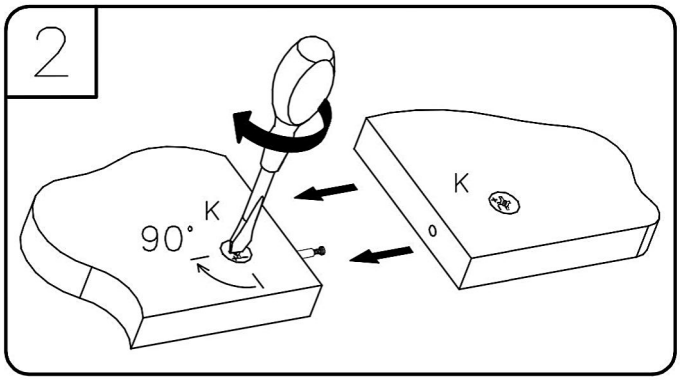

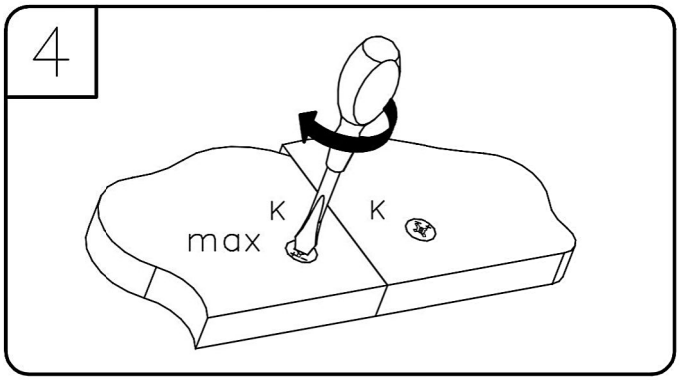

7

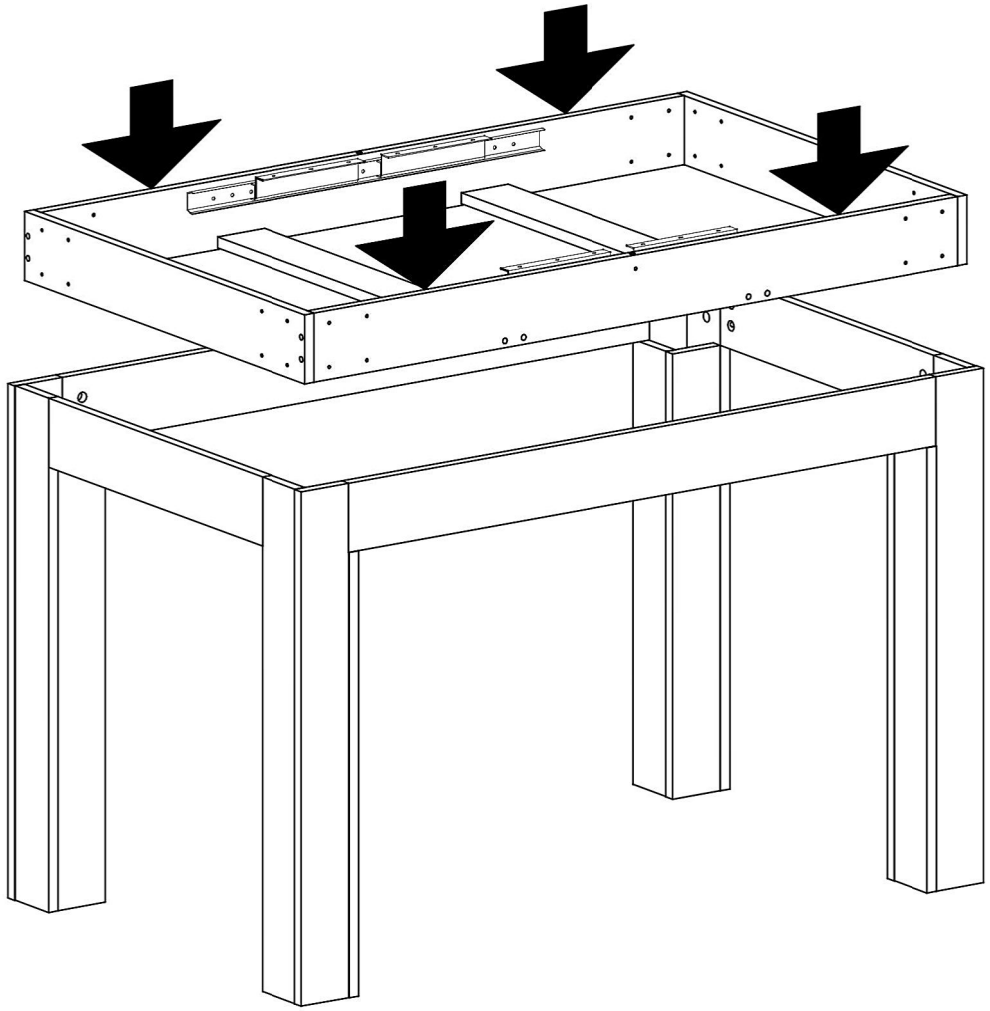

8

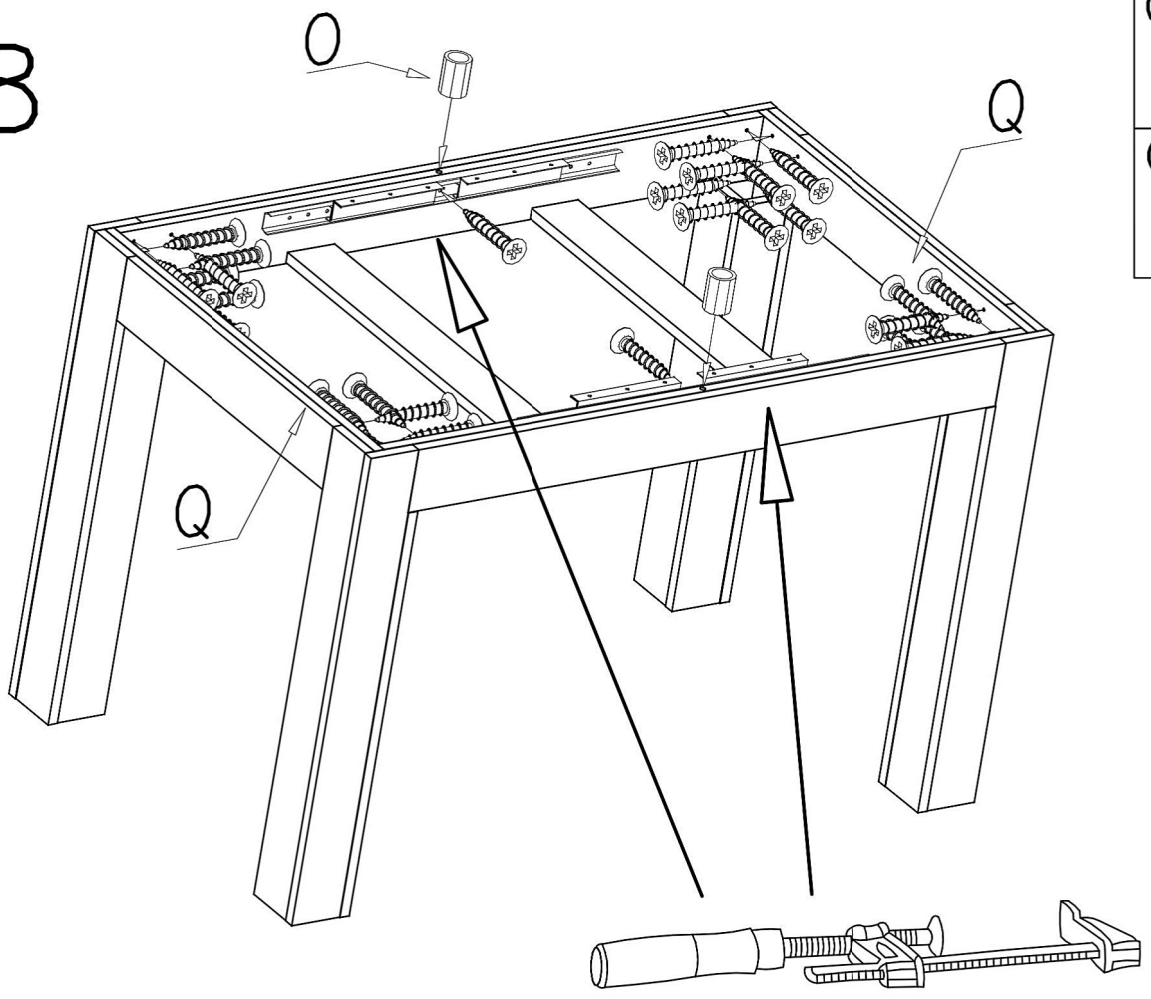

Q



4x30 34x

O

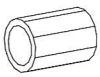

2x

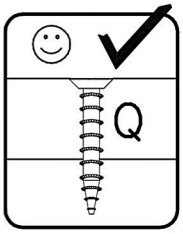

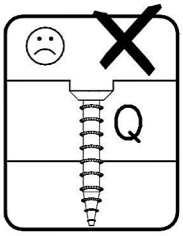

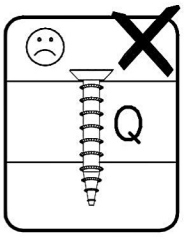

9

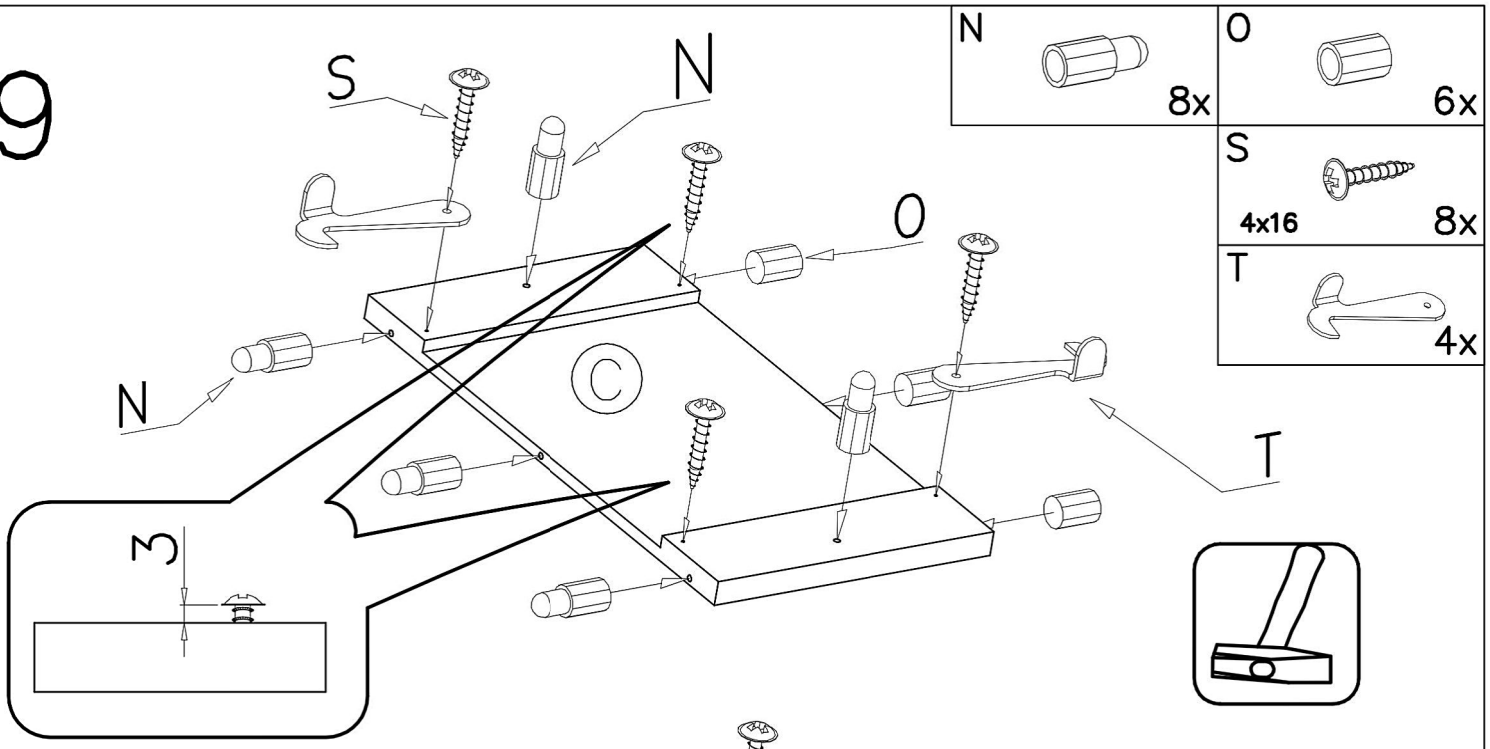

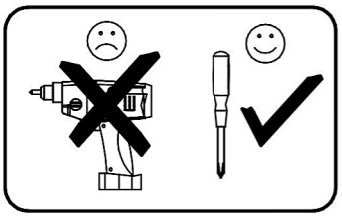

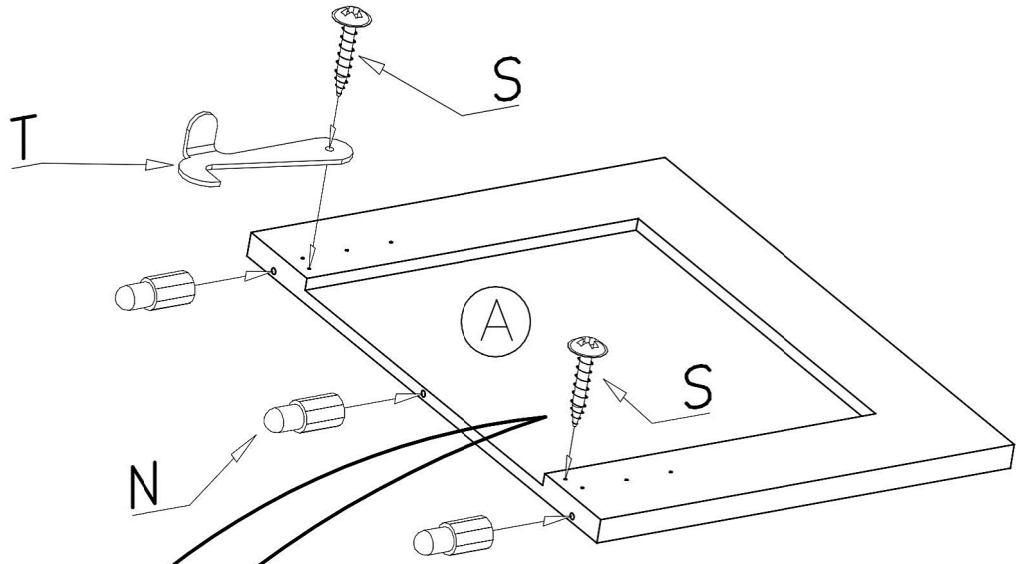

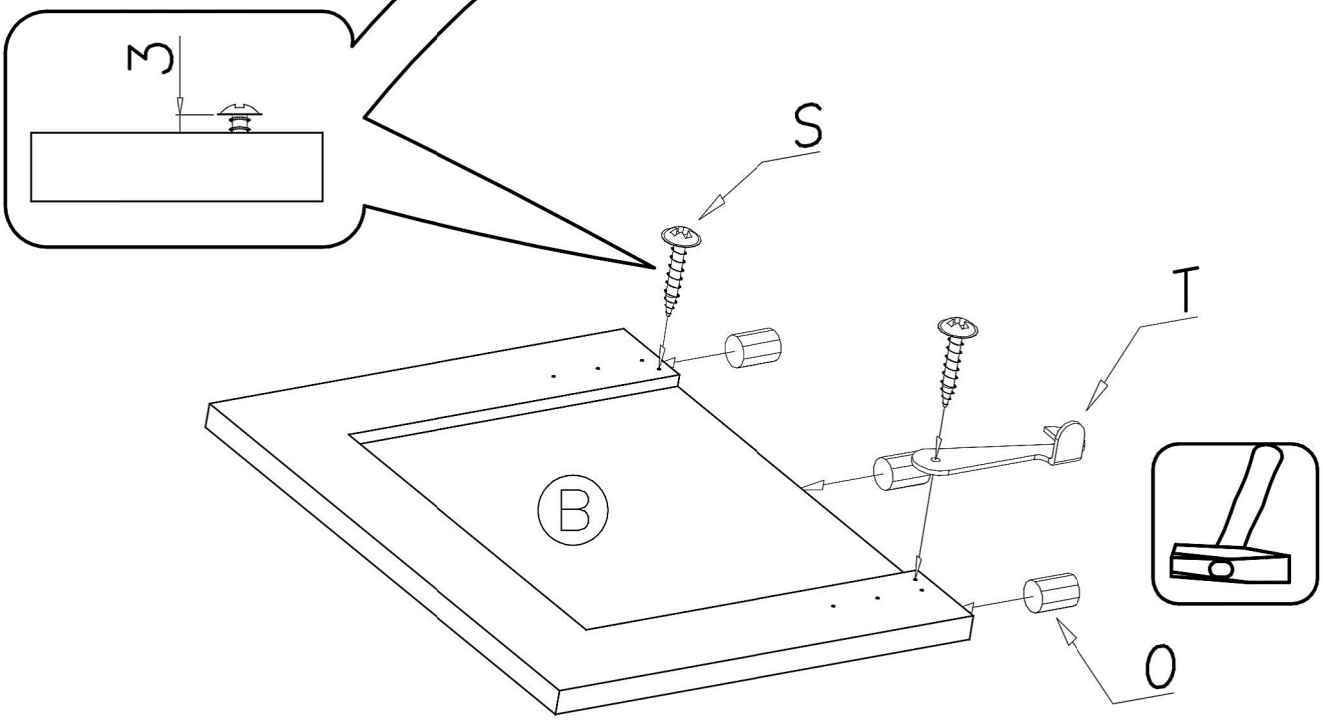

10

2 Pers.

S

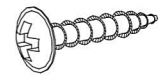

4x16 12x

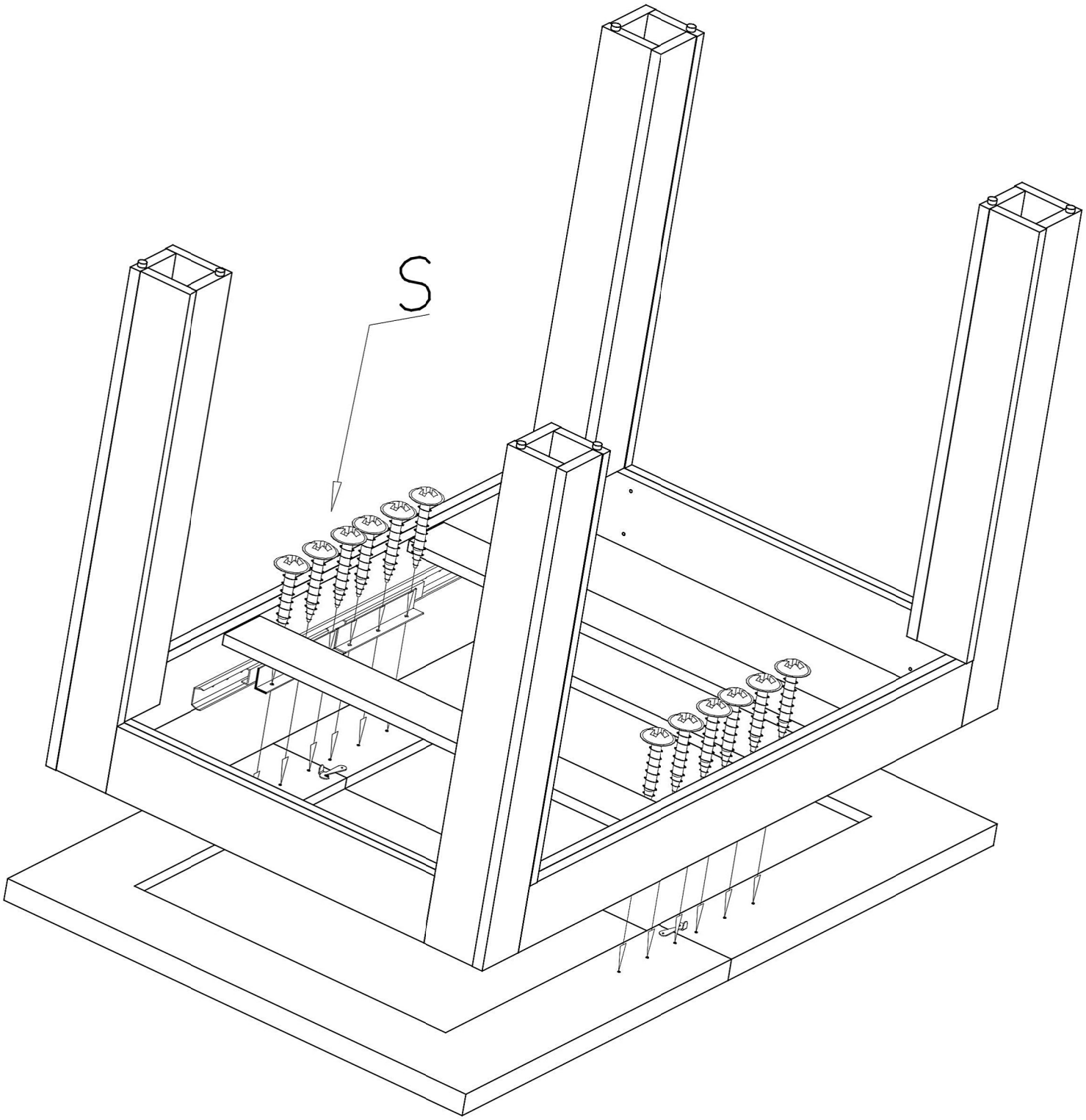

11

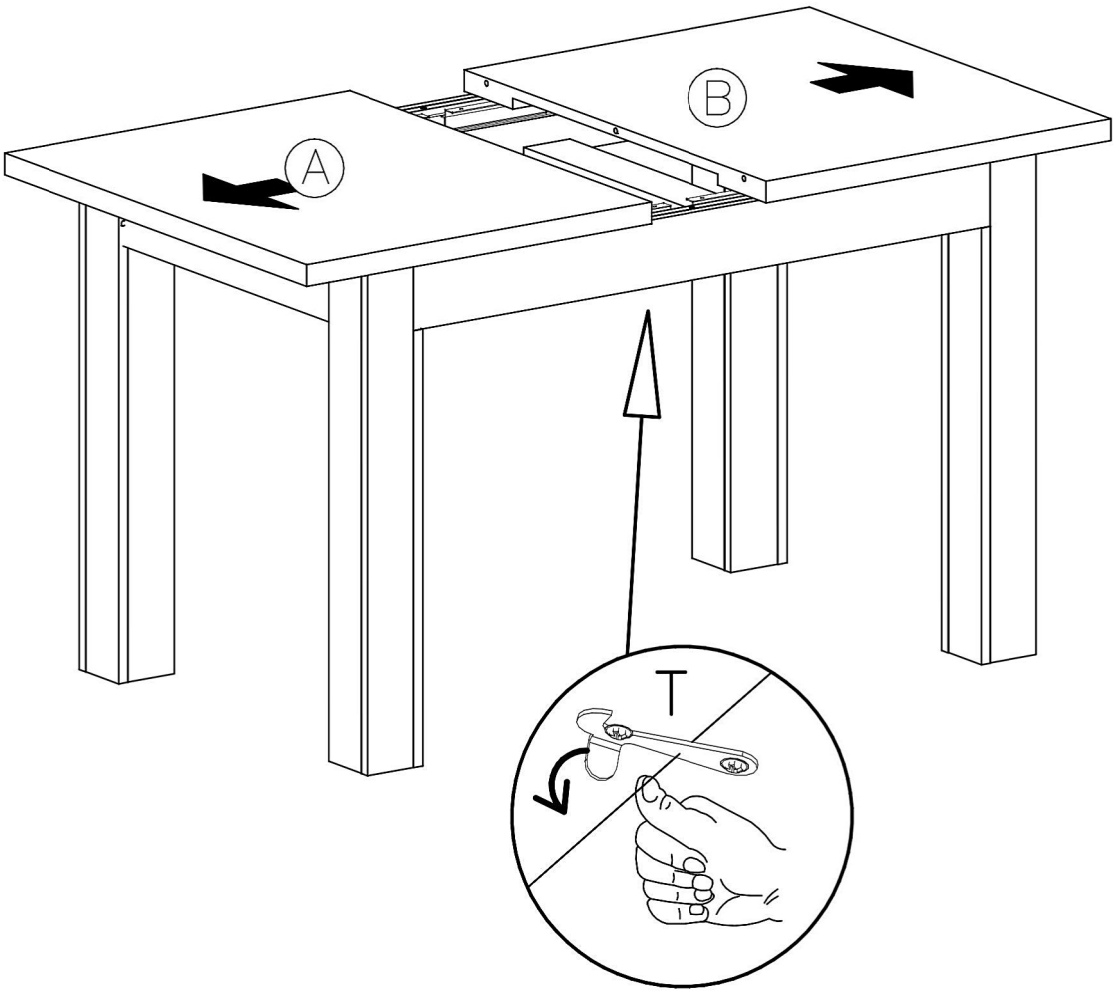

12

